S15018-00 **DEPORT HDMI/KVM/USB2/IR/AUDIO/RS232 4K EMET+RECEP** Révision A

elbaC Cable
ZAC sous le Beer - RD 836
F-27730 BUEIL (Eure - France)
Tél : +33 (0)2 32 62 00 92
Fax : +33 (0)2 76 01 31 80
www.elbac.fr / info@elbac.fr

Câblage

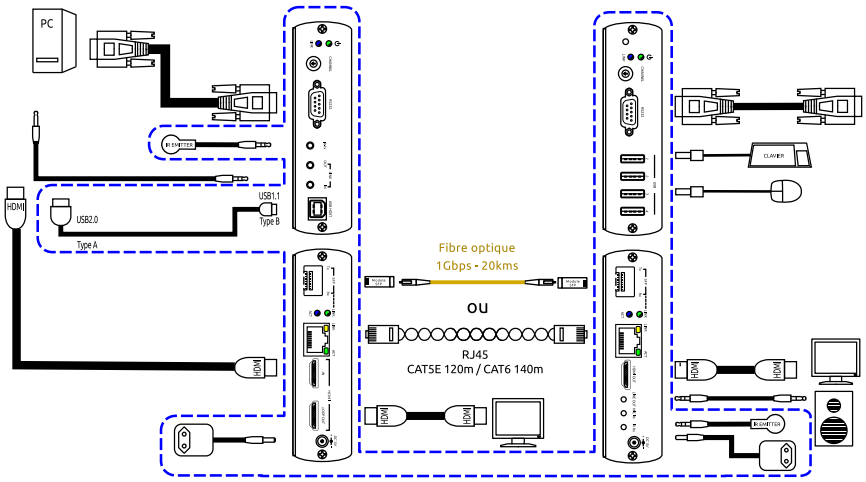

Faces avant et arrière

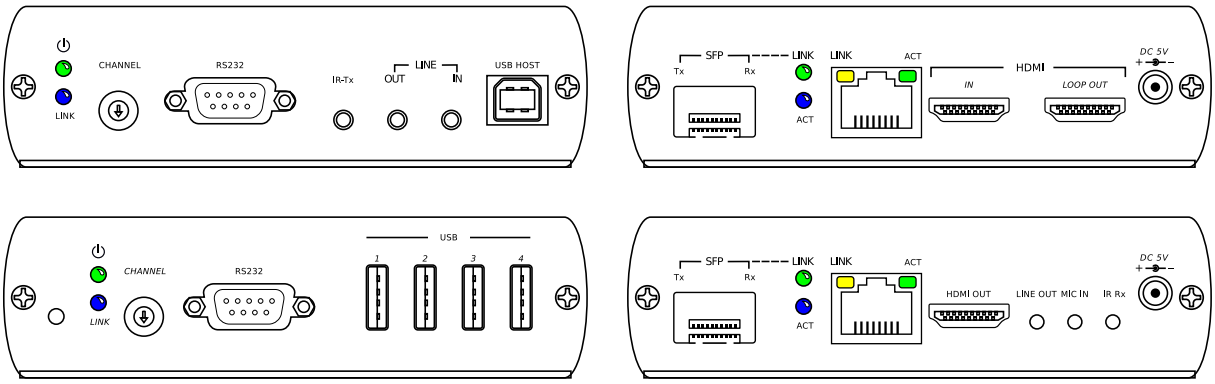

Normes

Directive européenne 2011/65/EU

Marquage CE

Conditionnement

-B0 : 1 pièce/boîte carton

Notes

- Extension d'un signal HDMI avec USB, RS232 bi-directionnel, IR et analogique sur un seul câble CAT5/5e/6 jusqu'à 150m, avec sortie de boucle locale
- Supporte des résolutions jusqu'à 4K@30Hz, 1080p full HD, compatible HDCP 1.4
- IR et audio analogique construits en bi-directionnel,
- Unité de réception avec 4 ports USB 2.0 pour étendre les périphériques USB (disque dur, clavier, souris...),
- Fonction de distribution RS232 intégrée, pour envoyer un signal RS232 d'un transmetteur à plusieurs réceptieurs, Support point à point et dispositifs à sources multiples pour des connexions multi-écrans via un commutateur réseau Gigabit
- Port fibre SFP 1Gbps

© copyright - elbaC® is a registred trademark of elbaC Cable France

S15018-00 **DEPORT HDMI/KVM/USB2/IR/AUDIO/RS232 4K EMET+RECEP** Révision A

elbaC Cable
ZAC sous le Beer - RD 836
F-27730 BUEIL (Eure - France)
Tél : +33 (0)2 32 62 00 92
Fax : +33 (0)2 76 01 31 80
www.elbac.fr / info@elbac.fr

Caractéristiques électriques et mécaniques

S15018-00	Emetteur	Récepteur
Entrée alimentation :	5V DC	5V DC
Entrée signal :	1 × HDMI Type A 1 × USB2.0 Type B	1 × RJ45
Sortie signal :	1 × RJ45	1 × HDMI Type A 4 × USB2.0 Type A
Connecteurs audio :	Jack Ø3,5mm	
Connecteurs IR :	1× Jack Ø3,5mm	
RS232 :	1 × DB9 (Femelle)	1 × DB9 (Mâle)
Fibre :	1 × SFP (1Gbps / 20kms)	
Alimentations :	2 × 5V DC 2A (fournies)	
Consommation :	1200mA (max)	400mA (max)
Indicateurs LED :	1 × Ethernet (Jaune/Vert) 1 × Alimentation (Vert)	1 × Ethernet (Jaune/Vert) 1 × Alimentation (Vert)
Câble de liaison :	1 × RJ45 (CAT5e 120m / CAT6 140m max.)	
Débit Ethernet :	708 Mbps	
Adresse IP :	192.168.6.0	192.168.6.1
Résolutions :	4K30p 4:4:4 / 1920×1080p60 4:4:4 / 1920×1200p60 4:4:4 1024×768 / 1280×768 / 1280×1024	
HDCP :	Version 1.4	
IR Receive/Angle :	Horizontal ±45, Vertical ±35/±15	
IR Receive/Distance :	5m	
Température :	Fonctionnement : 0 à 55°C Stockage : -20 à 60°C, Humidité : < à 95%	
Dimensions (L × H × P) :	125 × 140 × 30 mm	
Poids :	380g	

<u>Indicateur de LED :</u>

Power : Fixe = Alimentation OK
LINK : Fixe = Transmission du TX et RX OK
LINK : Clignotant = Indication de transmission de la liaison fibre
LINK : Clignotant = Indication de transmission de la liaison RJ45

<u>Attention</u> : Utilisation impérative de **switch Gigabit** pouvant supporter le Jumbo Frame. La distance de transmission dépend de la qualité des câbles employés et du niveau de bruit électromagnétique sur leur cheminement.

Eléments fournis

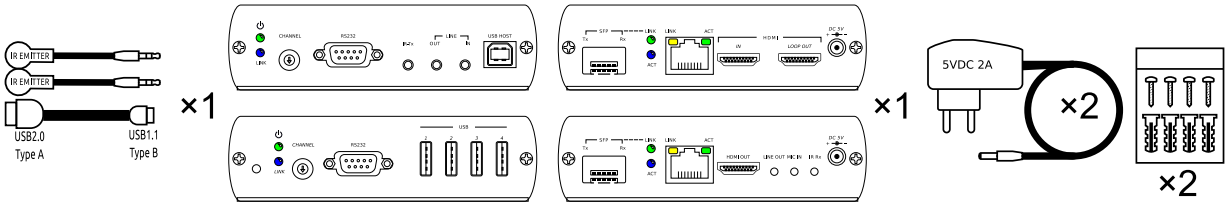

© copyright - elbaC® is a registred trademark of elbaC Cable France