S40833-00

SWITCH 120W - 8×100Mb POE + 2×1000Mb

Révision -

elbaC Cable
ZAC sous le Beer - RD 836
F-27730 BUEIL (Eure - France)
Tél : +33 (0)2 32 62 00 92
Fax : +33 (0)2 76 01 31 80
www.elbac.fr / info@elbac.fr

Câblage

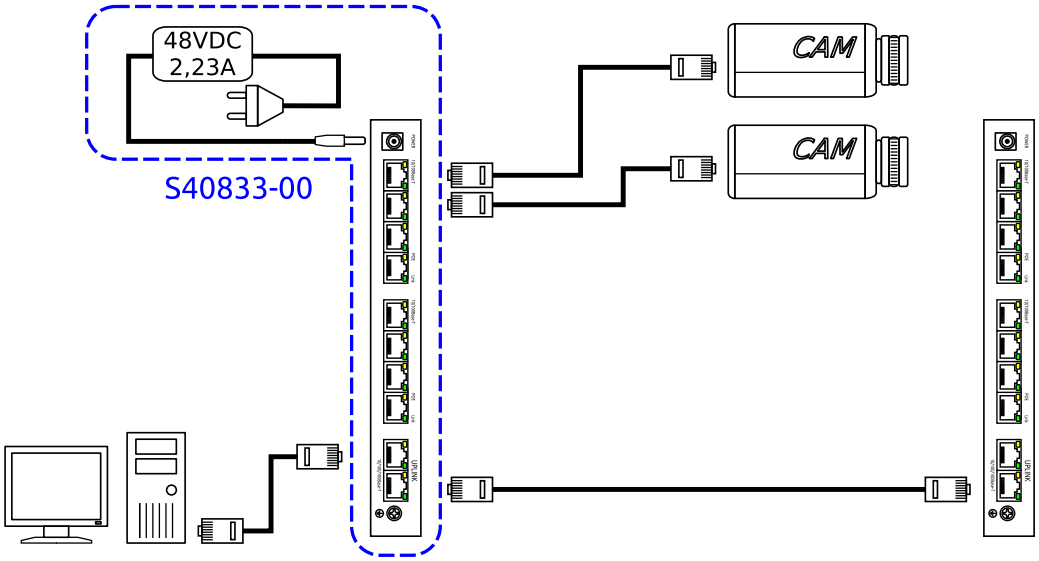

Faces dessus et avant

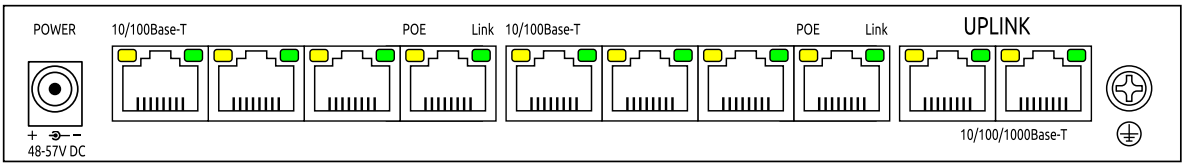

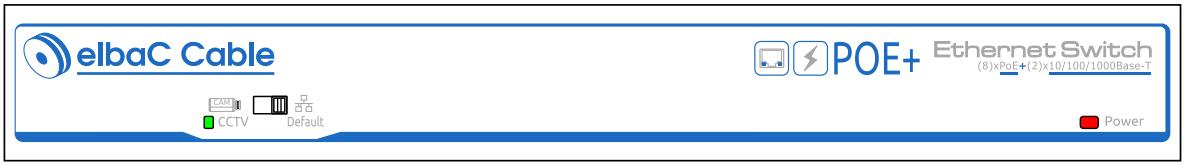

Normes

Directive européenne 2011/65/EU

Marquage CE

Conditionnement

-B0 : 1 pièce/boîte carton

Notes

- Puissance par port maximum de 30W
- Budget de puissance totale de 120W
- Commutateur "CCTV" pour des distances de câblage de 250m

© copyright - elbaC® is a registred trademark of elbaC Cable France

S40833-00 SWITCH 120W - 8×100Mb POE + 2×1000Mb

Révision -

elbaC Cable
ZAC sous le Beer - RD 836
F-27730 BUEIL (Eure - France)
Tél : +33 (0)2 32 62 00 92
Fax : +33 (0)2 76 01 31 80
www.elbac.fr / info@elbac.fr

Caractéristiques électriques et mécaniques

S40833-00		
Alimentation	Type :	Bloc d'alimentation externe fourni
	Entrée :	Fiche européenne : 100-240V 50/60Hz
	Sortie :	Fiche DC Ø5,5 : 54 VDC - 2,23 A
Consommation interne		< 5W hors POE
Ethernet	Vitesse :	Liaison descendante ports 1-8 : 10/100 Mbps Liaison montante ports 9-10 : 10/100/1000 Mbps
	Distance :	Port 1-8 : Default 0-100 m CCTV 0-250 m Port 9-10 : 0-100 m
POE	Puissance totale :	120 W
	Puissance max./ port :	30 W
	Distance / Puissance :	100m 150m 200m 250m 26W 24W 23W 21W
Commutation	Norme Ethernet :	802.3u/ab - 802.3 af/at
	Capacité d'échange :	7G
	Vitesse de commutation :	4,166 Mpps
	Tampon paquet :	1,5 Mb
	MAC :	4 K
Indicateurs lumineux	Alimentation :	1 led rouge
	Port RJ45 :	1 led jaune POE 1 led verte Lien/Transmission
	Mode CCTV :	1 led verte
Protection électrique	Impulsion :	IEC 61000-4-4 Niveau 2
	Électrostatique :	IEC 61000-4-2 Niveau 3
	Parafoudre :	IEC 61000-4-5 6 KV
Environnement d'installation	Température de fonctionnement:	-10°C à 55°C
	Température de stockage :	-40°C à 85°C
	Humidité :	0 à 95% sans condensation
Dimension :		Largeur 200 × profondeur 101,8 × hauteur 27 mm
Matière boitier :		Feuillard acier galvanisé noir
Poids :		500 g

Eléments fournis

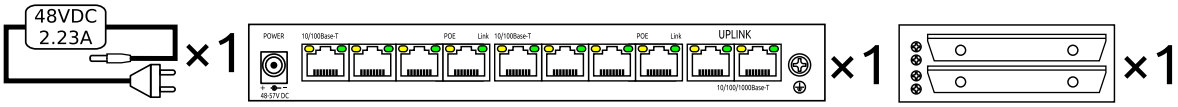

© copyright - elbaC® is a registred trademark of elbaC Cable France